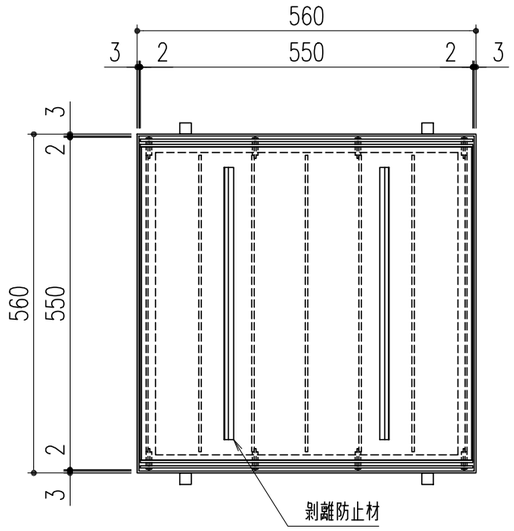

平面詳細図 S=1／10

仕　様

ステンレス製カラー舗装用排水ピット
STML−PD−500
材質；SUS304
表面処理；酸洗い仕上
ステンレス製受枠
ST−1−50M(L−53x30x3)
材質；SUS304
；アンカー−SPCC（黒染め）
クッション材
材質；ゴム

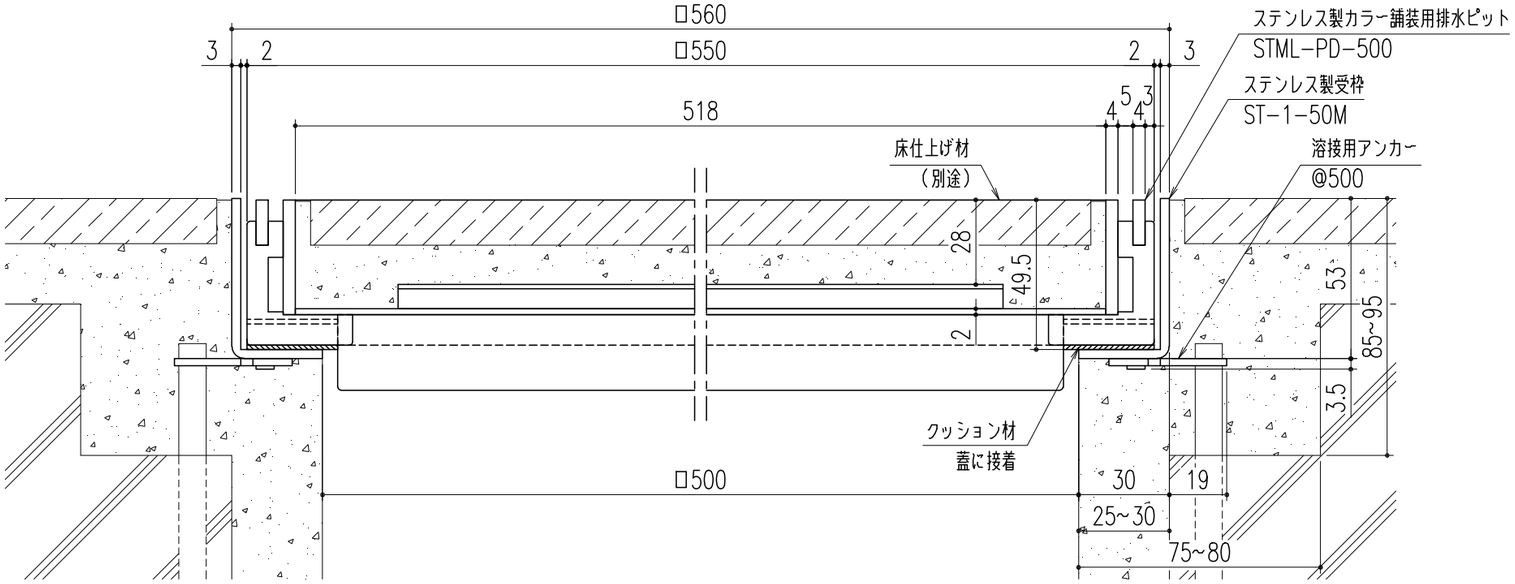

断面詳細図 S=1／2

9.5	10800
計算質量（kg／枚）	開口面積（mm²）

記号	変更内容・理由	年月日	担当	承認
△				
△				
△				

第三角法		担当	年月日	尺度
	製図	黒田	'26.6.12	1/10
	検図	黒田	〃	(A3)
	承認	近藤	〃	

名称	ステンレス製カラー舗装用排水ピット 桝蓋（台車300kg用）	図番	DZ62180117
品名	STML−PD−500 / ST−1−50M	株式会社 中部コーポレーション	

特記事項・・・指示なき製作基準は製品規格による。